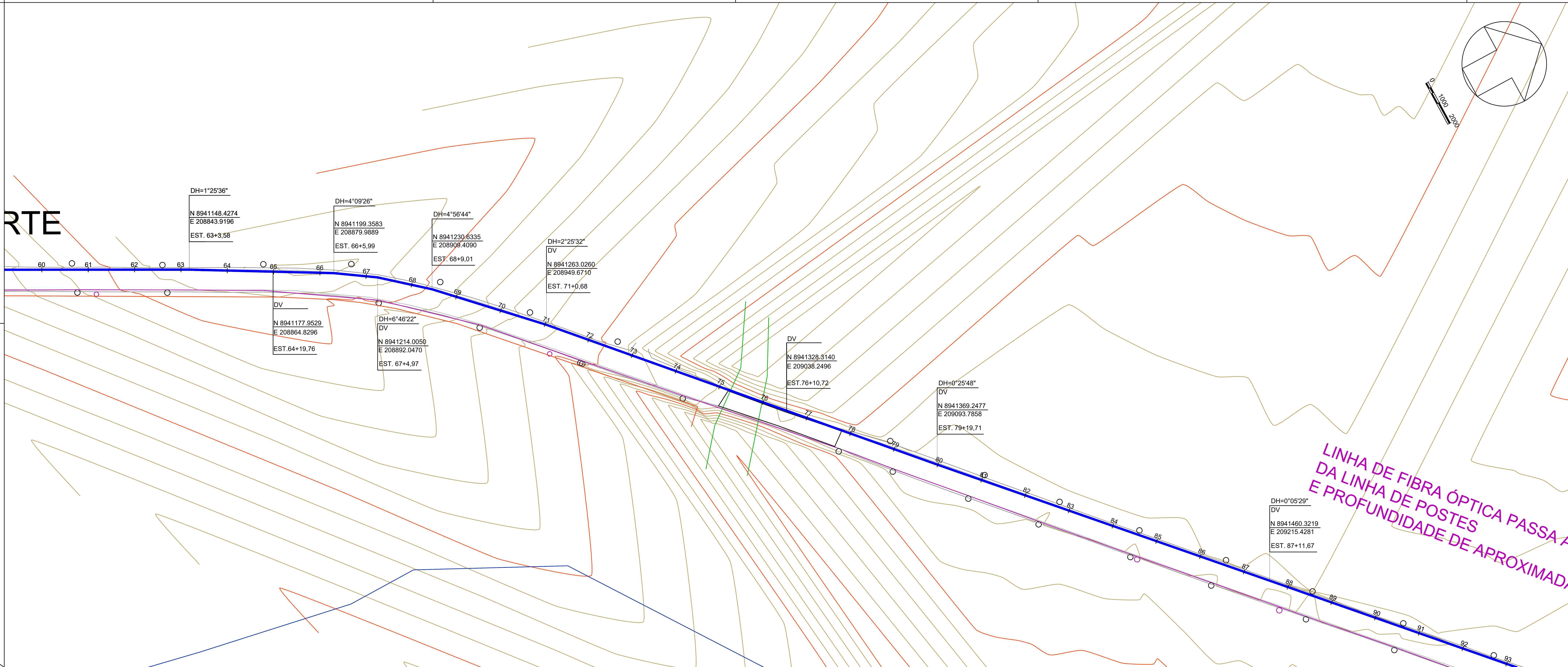

PLANTA
ESC.:1:1000

TRECHO	EMBASAMENTO	ESCORAMENTO
EST. 60+00.00 À EST. 77+00.00	–	P
EST. 77+00.00 À EST. 82+00.00	–	D
EST. 82+00.00 À EST. 85+00.00	–	P
EST. 85+00.00 À EST. 90+00.00	–	DN

ESCORAMENTO: DESNECESSÁRIO – DN; PONTALETEAMENTO – P; DESCONTINUO – D; CONTINUO – C; ESPECIAL – E; METALICO E MADEIRA – MM

OBS: A TABELA DE EMBASAMENTO E ESCORAMENTO É ORIENTATIVA E SOMENTE APÓS A ABERTURA DA VALA A MESMA SERÁ DEFINIDA PELA OBRA, EM CONJUNTO COM O PROJETO.

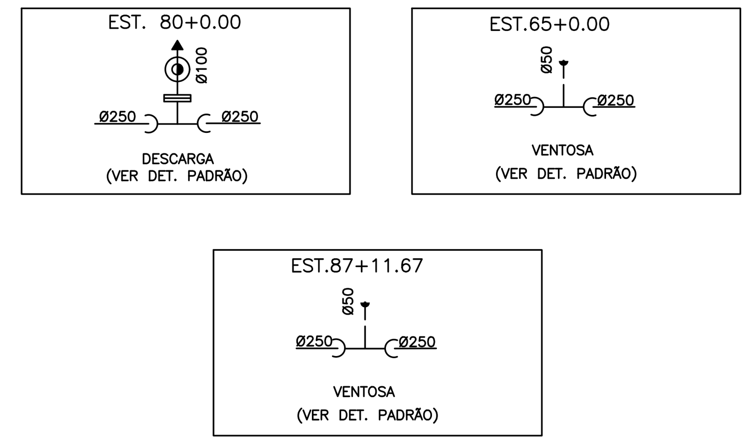

LEGENDA

- LINHA DE RECALQUE – ø250mm – FoFo
- CURVA DE NÍVEL MESTRA
- CURVA DE NÍVEL INTERMEDIÁRIA
- VENTOSA PROJETADA
- DESCARGA PROJETADA

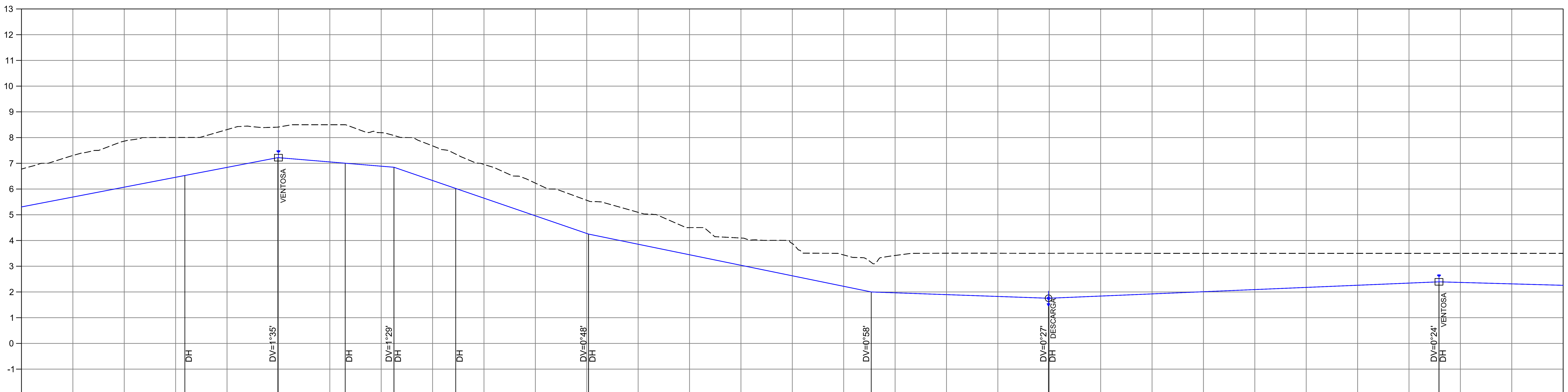

ESTACA	COTA DO TERRENO	PROFUNDIDADE	COTA DA GERATRIZ INFERIOR INTERNA
60		1,47	5,31
61	7,30	1,62	5,69
62	7,86	1,79	6,07
63	8,00	1,55	6,46
63+3,58			6,53
64	8,31	1,47	6,84
65	8,41	1,19	**7,22**
66	8,50	1,45	7,05
66+5,99			7,00
67	8,19	1,30	6,89
67+4,97			6,85
68	7,68	1,35	6,33
68+9,01			6,02
69	6,96	1,31	5,64
70	6,23	1,27	4,96
71	5,56	1,29	4,27
71+0,68			4,25
72	5,10	1,24	3,85
73	4,50	1,05	3,45
74	4,10	1,06	3,04
75	3,88	1,25	2,63
76	3,44	1,22	2,22
76+10,72			2,00
77	3,42	1,45	1,97
78	3,51	1,61	1,90
79	3,50	1,68	1,83
80	3,50	1,75	**1,76**
81	3,50	1,66	1,84
82	3,50	1,58	1,92
83	3,50	1,49	2,01
84	3,50	1,41	2,09
85	3,50	1,32	2,18
86	3,50	1,24	2,26
87	3,50	1,16	2,34
87+11,67			2,39
88	3,50	1,13	2,37
89	3,50	1,19	2,31
90		1,24	2,26

TRECHO	DECLIVIDADE ‰	COMPRIMENTC REAL
60 – 65		219,81
65 – 67+4,97	-8,29	45,20
67+4,97 – 71+0,68	-34,30	75,76
71+0,68 – 76+10,72	-20,44	110,06
76+10,72 – 80	-3,55	68,99
80 – 87+11,67	4,20	151,96
87+11,67 – 90		289,27

DIÂMETRO / MATERIAL: DN300/FoFo

PERFIL
ESC.:
H=1:1000
V=1:100

REVISÃO	DESCRIÇÃO	ELABORAÇÃO	VERIFICAÇÃO	APROVAÇÃO	DATA

PREFEITURA DE MACEIÓ — CAF BANCO DE DESENVOLVIMENTO DA AMÉRICA LATINA

Responsável Técnico do Projeto: | Nº do Crea:

Identificação da Unidade: PROJETO BÁSICO DE LINHA DE RECALQUE – RIACHO DOCE E PESCARIA FL. 03/10

Responsável pela Verificação:

Responsável pela Aprovação:

Título do Desenho: PLANTA E PERFIL

Código do Projetista : --

Armazenamento em Arquivo Eletrônico:

Rev.: | Data Rev.:

Número Desenho: DES–LR–HID–05/10 | Padrão – Tamanho: A1 – 841mm x 594mm | Data Incial: | Escala: INDICADA | Folha: